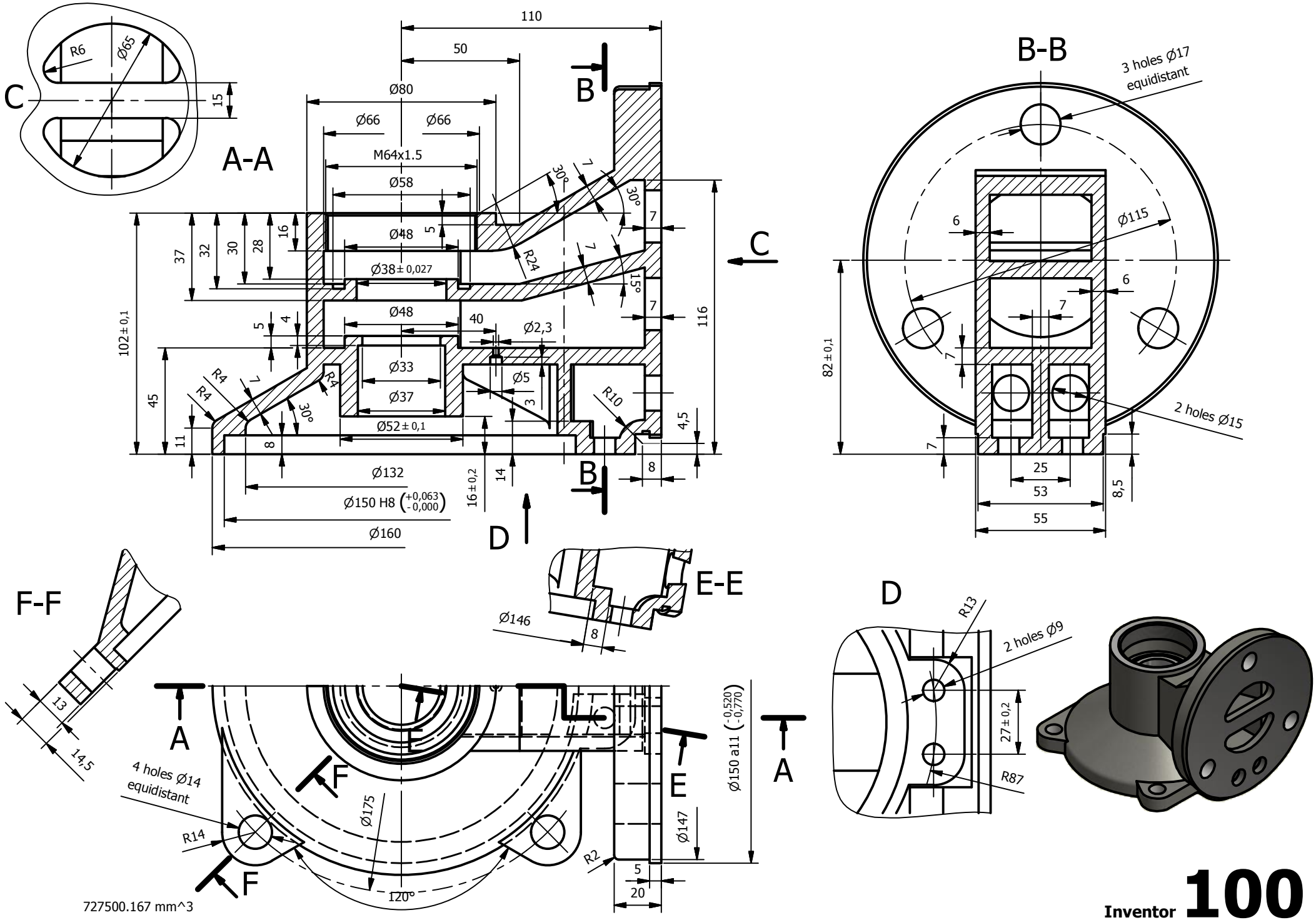
C
R6
Ø65
15
A-A
110
50
Ø80
Ø66
Ø66
M64x1.5
Ø58
Ø48
5
Ø38± 0,027
37
32
30
28
16
102± 0,1
5
4
Ø48
40
Ø2,3
Ø33
Ø37
Ø5
3
R4
R4
R4
7
30°
45
11
8
Ø52± 0,1
Ø132
16± 0,2
14
Ø150 H8 (+0,063 -0,000)
Ø160
R24
30°
7
30°
7
15°
7
116
R10
4,5
8
B
B
C
D
B-B
3 holes Ø17
equidistant
6
Ø115
6
7
82± 0,1
7
7
2 holes Ø15
25
53
55
8,5
F-F
13
14,5
E-E
Ø146
8
D
R13
2 holes Ø9
27± 0,2
R87
A
A
E
E
F
F
4 holes Ø14
equidistant
R14
Ø175
120°
Ø150 a11 (-0,520 -0,770)
Ø147
R2
5
20
727500.167 mm^3